5-1 Chassis Assembly
シャーシ展開図

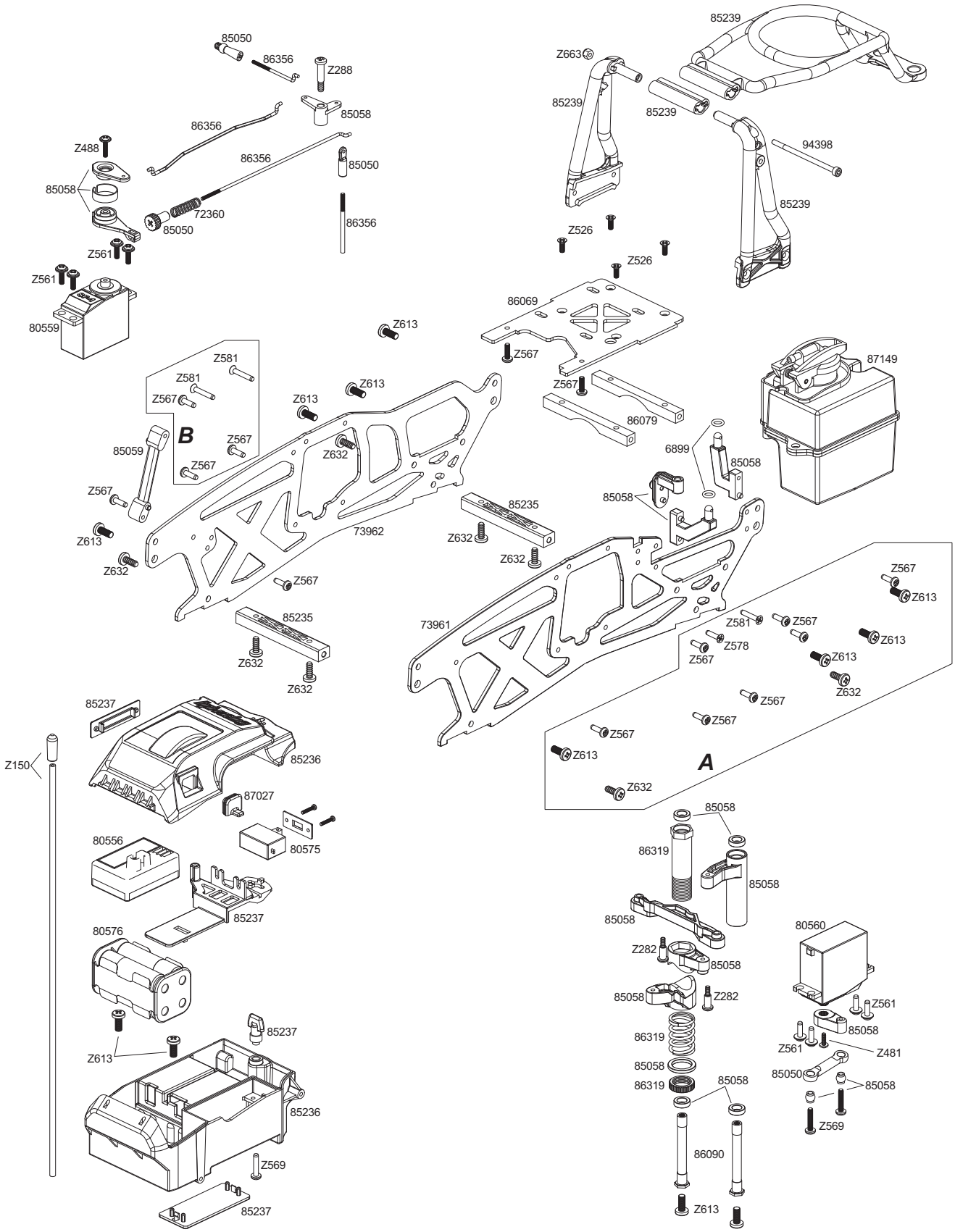

5-2 Transmission Assembly
駆動系展開図

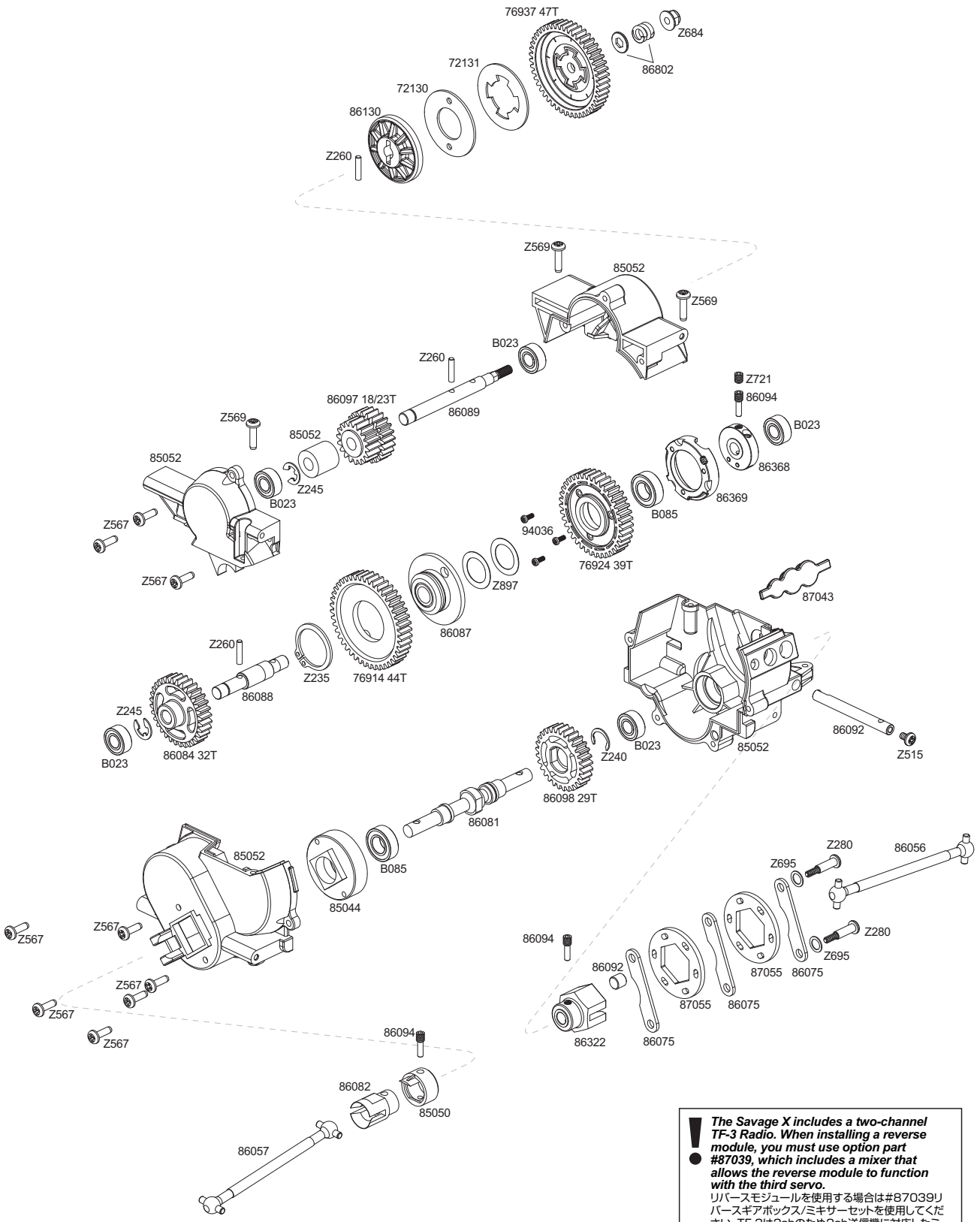

! The Savage X includes a two-channel TF-3 Radio. When installing a reverse module, you must use option part #87039, which includes a mixer that allows the reverse module to function with the third servo.

リバースモジュールを使用する場合は#87039リバースギアボックス/ミキサーセットを使用してください。TF-3は2chのため2ch送信機に対応したミキサーが付属しています。

5-3 Gear Box Assembly
ギアボックス展開図

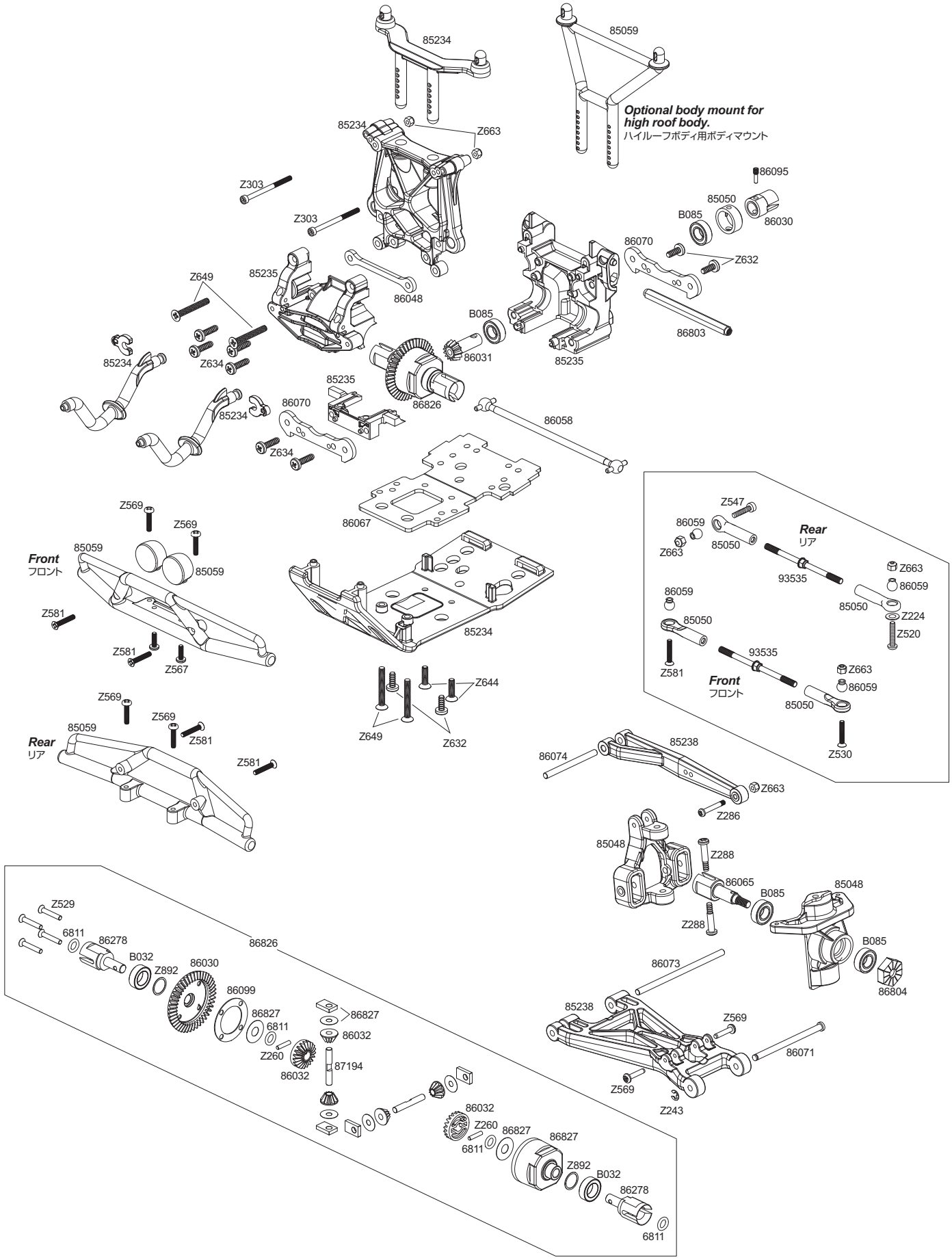
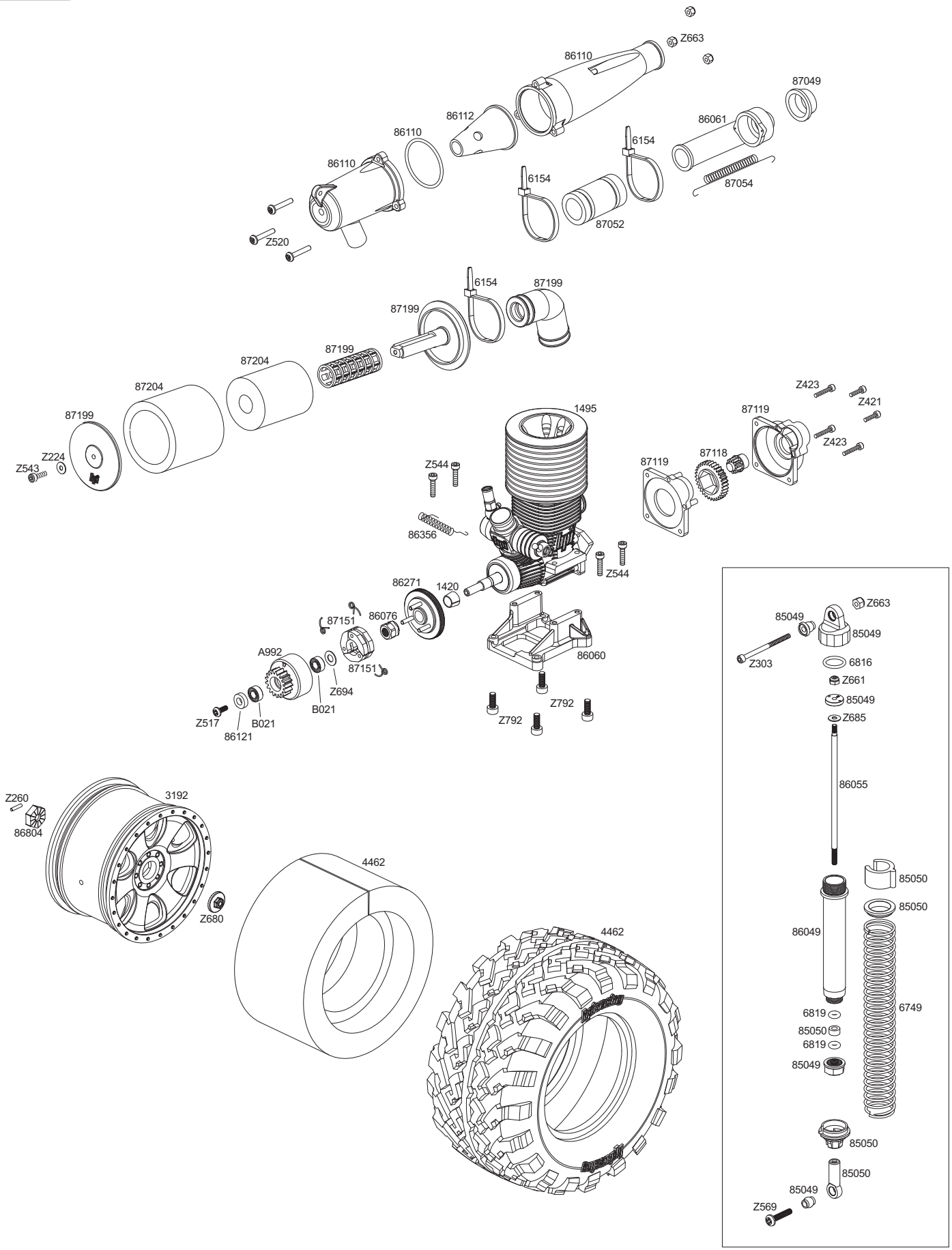
5-4 Engine Assembly
エンジン展開図